00-180

ATECH TECHNOLOGY CO., LTD. DESIGN SHEET DS-001

CUSTOMER	PART NUMBER	REV
FICO	ATS-478	

BOBBIN: BB-EP13-05

CORE: CORE, BH12, AL=2340nH±4%
磨芽 約5.7mm, 要可穿過繞組

GAP: ORIGINAL

TAPE: 3M#1350W

ASSEMBLY: CORE組合時, 有GAP面在PIN#1, 組合後, 外包3M#1350W.

FRAME(CLIP): 8mm TAPE 2TS, 結晶用 VAR-005固定。

PIN#1 INDICATOR: 黑点印在LABEL上

CONSTRUCTION

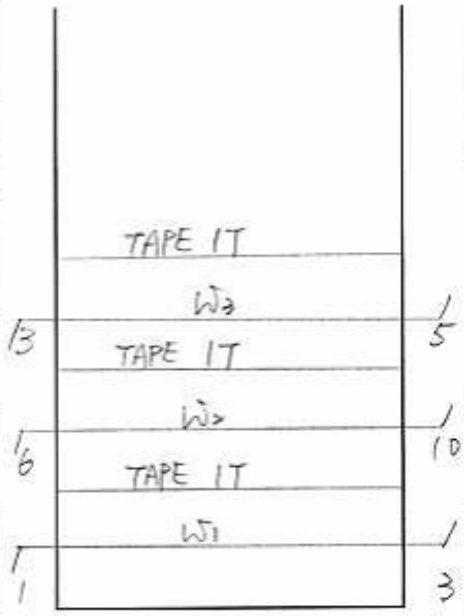

SCHEMATIC DRAWING

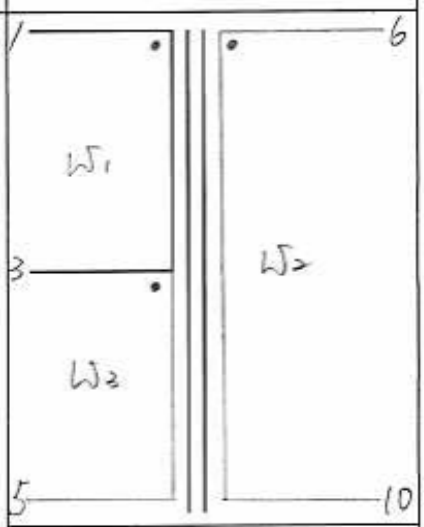

BOTTOM VIEW PIN LOCATION

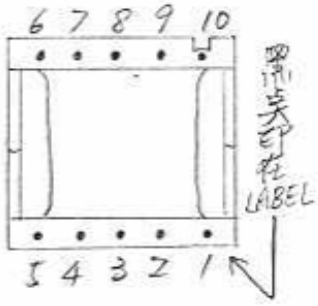

TAP WID Mm	TAP LYR	WID	STR	END	CW/CCW	WIR SIZ	COA	TUR	CRE PAG	DEN LSN	SIDE WALL
		W1	1	→	反	0.15	1 UEW	80		密	
8	1	W2	6	10	順	0.15	1 UEW	160		密	
8	1	W3	3	5	反	0.15	1 UEW	80		密	
8	1	W4									
		W5									
		W6									
		W7									
		W8									

REMARKS

1. 繞W1時, BOBBIN PIN#1朝外
2. 繞W2時, BOBBIN反彈, PIN#1朝內
3. 繞W3時, BOBBIN反彈, PIN#1朝外.
4. CORE組合後, 須先放正, 並在CORE與BOBBIN內側接合處, 分別點VAR-005膠固定.
5. 注意腳位

PAGE 1 OF 1 REV.